PORTAMATRICULAS ADAPTABLE A DUCATI STREETFIGHTER
DUCATI STREETFIGHTER LICENSE SUPPORT
REF:5320N

INSTRUCCIONES DE MONTAJE
MOUNTING INSTRUCTIONS

1) Desmontar el soporte original. Remove the original support.
2) Montar el soporte(1) suministrado tal y como indica el croquis adjunto, utilizando el material suministrado. Antes de montar el portamatriculas es aconsejable guiar la instalación electrica utilizando las ranuras del soporte y las bridas suministradas (10). Mount the support (1) supplied as the figure below shows, using the material supplied. Before mounting the license support, it is recommended to first guide the electric installation using the slots on the support and the ziptides supplied (10)

Material sumistrado para el montaje en la motocicleta:
Material supplied:

POSICIÓN	DENOMINACIÓN		CANTIDAD
1	Soporte pintado negro	License support	1
2	Arandelas M6 DIN9021 c/negro	Black M6 DIN9021 washwers	4
3	Tornillo M6x45 DIN931 c/negro	Screw M6x45 DIN931	4
4	Casquillo aluminio	Aluminium metal arrowhead	4
5	Luz portamatriculas	*License support light*	1
6	Catadrioptico	*Reflector*	1
7	Desplazador catadrioptico	*Support for reflector*	1
8	Tornillos M5x10 ISO7380	*M5x10 ISO7380*	2
9	Tuercas M5 DIN6923	*Nut M5 DIN6923*	2
10	Bridas de plástico c/negro	Ziptides	5

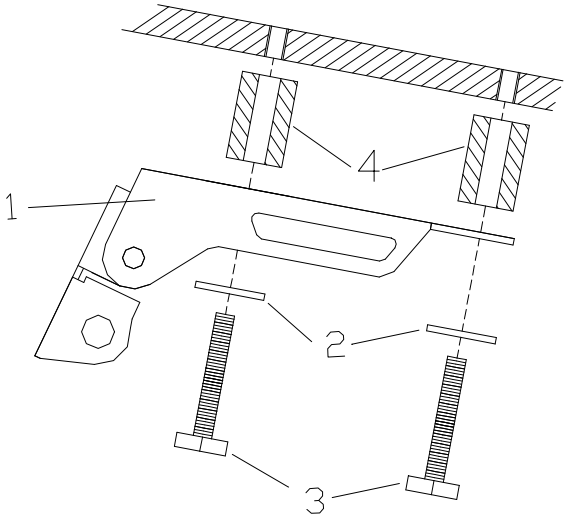

PORTAMATRICULAS ADAPTABLE A DUCATI STREETFIGHTER
DUCATI STREETFIGHTER LICENSE SUPPORT
REF:5320N

INSTRUCCIONES DE MONTAJE
MOUNTING INSTRUCTIONS

1) Desmontar el soporte original. Remove the original support.
2) Montar el soporte(1) suministrado tal y como indica el croquis adjunto, utilizando el material suministrado. Antes de montar el portamatriculas es aconsejable guiar la instalación electrica utilizando las ranuras del soporte y las bridas suministradas (10). Mount the support (1) supplied as the figure below shows, using the material supplied. Before mounting the license support, it is recommended to first guide the electric installation using the slots on the support and the ziptides supplied (10)

Material sumistrado para el montaje en la motocicleta:
Material supplied:
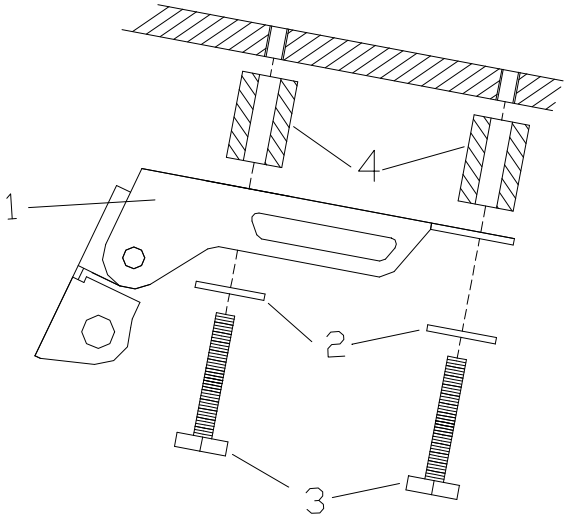
POSICIÓN	DENOMINACIÓN		CANTIDAD
1	Soporte pintado negro	License support	1
2	Arandelas M6 DIN9021 c/negro	Black M6 DIN9021 washwers	4
3	Tornillo M6x45 DIN931 c/negro	Screw M6x45 DIN931	4
4	Casquillo aluminio	Aluminium metal arrowhead	4
5	Luz portamatriculas	*License support light*	1
6	Catadrioptico	*Reflector*	1
7	Desplazador catadrioptico	*Support for reflector*	1
8	Tornillos M5x10 ISO7380	*M5x10 ISO7380*	2
9	Tuercas M5 DIN6923	*Nut M5 DIN6923*	2
10	Bridas de plástico c/negro	Ziptides	5