PORTAMATRICULAS ADAPTABLE A HONDA SCOOPY SH125/150I 09-11'
LICENSE SUPPORT ADAPTABLE TO HONDA SCOOPY SH125/150I 09-11'

REF:5313N

INSTRUCCIONES DE MONTAJE

1- Desmontar el portamatriculas original y el paso de rueda de la motocicleta. Para ello previamente debe desmontarse el portabultos, el cofre guardacascos y las tapas laterales de la motocicleta.
2- Montar el soporte suministrado tal y como indica el croquis adjunto, usando los tornillos M6x15 (1),las arandelas(2) y las tuercas M6 (3) suministradas .Para conseguir un mejor acabado se puede recortar el soporte de matricula original (A).

INSTRUCTIONS TO ASSEMBLE

1- Remove the original license support and the undertray off the scooter. In order to do it, you will need to remove the rack, the trunk below the seat, and the side panels off the scooter.
2- Mount the support supplied as the figure below shows, using the M6x15 fasteners (1), the washers (2), and the M6 nuts (3) supplied. In order to get a better finished, the original license support (A) can be cut.

Material sumistrado para el montaje en la motocicleta:
Material supplied to assemble the license support:
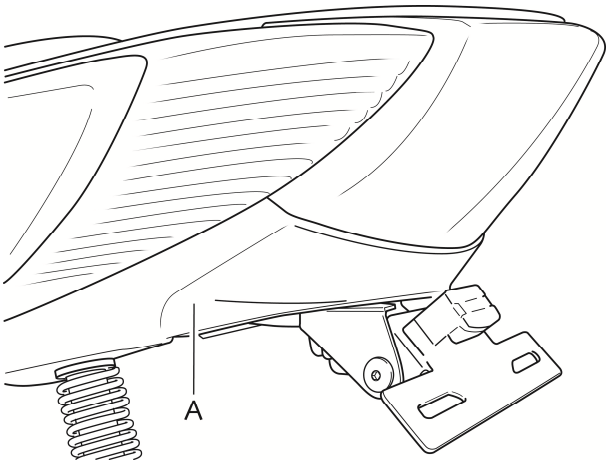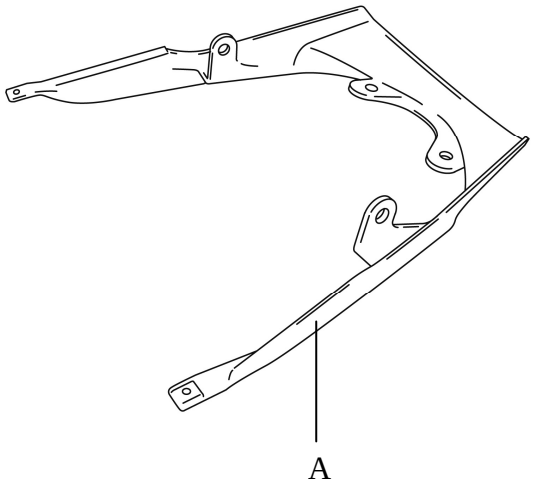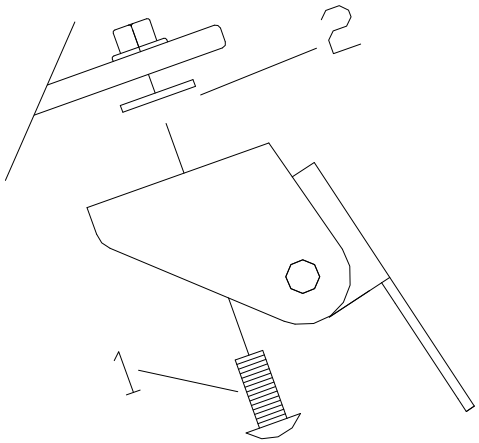
POSICIÓN	DENOMINACIÓN		CANTIDAD
1	Tornillos M6X15 DIN1001 c/negro	*Black M6X15 fasteners DIN1001*	2
2	Arandelas M6 DIN9021	*M6 washers DIN9021*	2
3	Tuercas M6 DIN985 c/blanco	*White M6 nuts DIN985*	2
4	Bridas de plástico	*Plastic ziptides*	3
5	Luz portamatriculas	*License support light*	1
6	Catadrioptico	*Reflector*	1
7	Desplazador catadrioptico	*Support for reflector*	1
8	Tornillos M5x10 ISO7380	*M5x10 fasteners ISO7380*	2
9	Tuercas M5 DIN6923	*M5 Nuts DIN6923*	2