(E) **Consejo para un correcto montaje del kit:** No apretar los tornillos del todo hasta asegurarse que el KIT está correctamente colocado y alineado.

(GB) ***Advice for correct fitting of the kit:*** *Do not fully tighten the screws until it is ensured that the KIT is correctly attached and aligned.*

(F) **Conseil pour un montage correct du kit:** Ne pas serrer les vis avant d'être sûr que le KIT est correctement monté et ajusté.

(D) ***Hinweis für einen korrekten Einbau des Bausatzes:*** *Ziehen Sie die Schrauben nicht ganz fest, bevor Sie sich nicht vergewissert haben, daß der Bausatz korrekt eingestellt und ausgerichtet ist.*

(I) **Consiglio per un montaggio corretto del kit:** Non stringere del tutto le viti fin tanto non si è sicuri che il kit è collocato correttamente e allineato.

TRIUMPH TROPHY 1300 '13

T0TR13ST

KIT TOPMASTER

1.

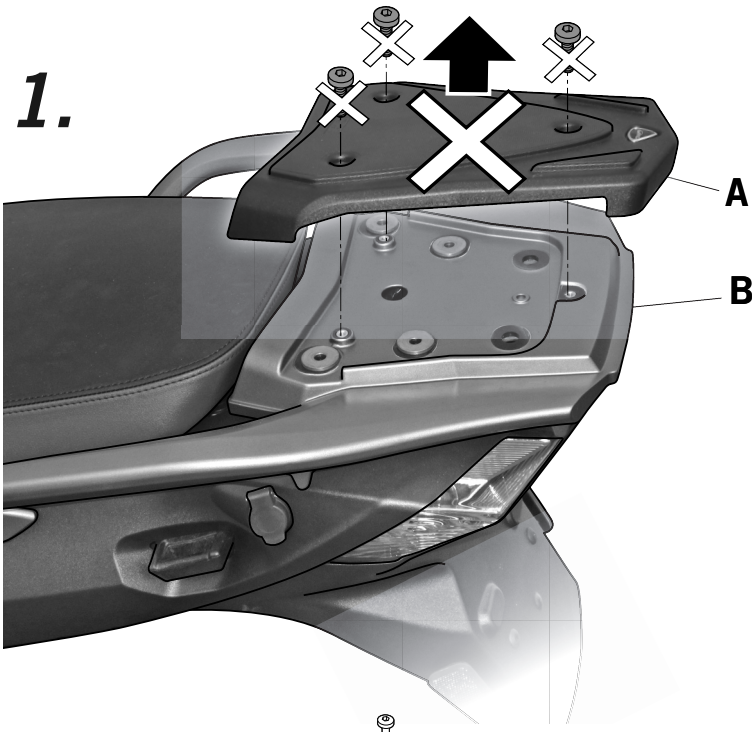

(E) Desmontar y desestimar la tapeta superior (A) del agarradero original (B).

(GB) *Disassemble and remove the top cover (A) from the original handle (B).*

(F) Démonter et jeter le couvercle supérieur (A) de la poignée originale (B).

(D) *Zerlegen und entfernen Sie die obere Abdeckung (A) von der ursprünglichen Griff (B).*

(I) Rimuovere e gettare il lembo superiore (A) la maniglia originale (B).

2.

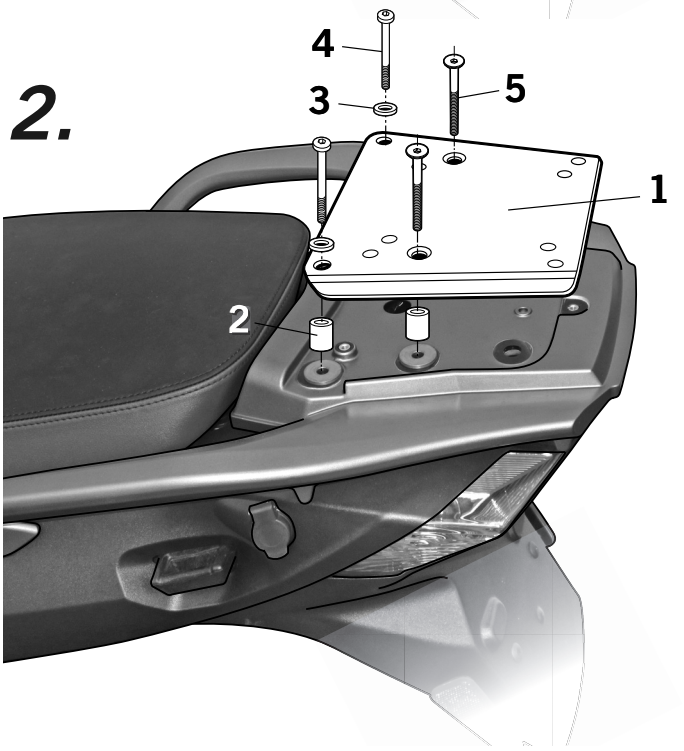

(E) Colocar el soporte KIT TOP (1) en zona delantera mediante los distanciadores (2), las arandelas (3) y los tornillos (4), y en zona trasera mediante los distanciadores (2) y los tornillos (5).

(GB) *Put the KIT TOP support (1) in the front area by means of the spacers (2), the washers (3) and the screws (4), and at the rear area by means of the spacers (2) and the screws (5).*

(F) Placer le support KIT TOP (1) dans la zone avant su moyen des entretoises (2), des rondelles (3) et les vis (4), et sur la zone arrière au moyen des entretoises (2) et les vis (5).

(D) *Setzen KIT TOP (1) im vorderen Bereich durch die Abstandshalter (2), wobei die Scheiben (3) und die Schrauben (4), und im hinteren Bereich durch die Abstandshalter (2) und den Schrauben (5).*

(I) Posizionare il KIT TOP (1) nella zona anteriore per i distanziali (2), le rondelle (3) e le viti (4) e la zona posteriore con i distanziali (2) e le viti (5).

COMPONENTES / *PARTS* / COMPOSANTES / *EINZELBAUTEILE* / COMPONENTI:

Pos.	Ref.		Cant.	
1	261606		1	KIT TOP
2	260712		4	Distanziador Ø20 Ø11 x 22 - *Spacer* - Entre-toise - *Abstandshalter* - Distanziatore
3	303020		2	Arandela Ø8 - *Washer* - Rondelle - *Fassungspfanne* - Rondella
4	304172		2	Tornillo M8 x 70 DIN 7380 - *Screw* - Vis - *Schraube* - Vite
5	304331		2	Tornillo M8 x 75 DIN 7991 - *Screw* - Vis - *Schraube* - Vite

SHAD

REF. 500479
Edición 1ª