LEH.00.039.172
Revision: 00

Vario Verlegungskonverter ø 22 mm › ø 28 mm
Vario Barback Converter ø 22 mm › ø 28 mm

Montagehinweise

ACHTUNG: Die Montage der Vario Lenkerverlegung ist eine sicherheitsrelevante Arbeit am Fahrzeug. Wenn Sie unsicher sind, lassen Sie Montage durch eine Fachwerkstatt durchführen. SW-MOTECH übernimmt keine Haftung für Schäden, die durch eine unsachgemäße Montage verursacht wurden. Prüfen Sie nach Montage unbedingt die Freigängigkeit des Lenkers. Achten Sie darauf, dass auch bei voll eingeschlagenem Lenker die Bowdenzüge und Kabel nicht spannen oder scheuern.

Alle vom Motorrad gelösten Schrauben sind gemäß Herstellerangaben wieder zu montieren, oder mit von SW-MOTECH gelieferten Schrauben zu ersetzen. Falls nicht anderweitig definiert, diese Schrauben nach Tabelle anziehen:

M8	**23 Nm**
M10	**46 Nm**

Prüfen Sie nach 50 km alle Verbindungen auf festen Sitz.

SW-MOTECH GmbH & Co. KG
Ernteweg 8/10
35282 Rauschenberg
Germany

Tel. +49 (0) 64 25/8 16 8-00
Fax +49 (0) 64 25/8 16 8-10

info@sw-motech.com
www.sw-motech.com

Mounting Instructions

Improper installation of the Vario Barback can seriously affect the safety of your motorcycle! If you are unsure of your ability to properly install this product, please have the product installed by a qualified motorcycle technican. SW-MOTECH takes no responsibility for damages caused by improper installation.
After installation make sure there is no interference between moving parts. Cables must not be under tension or scrape against other parts when handlebars are fully turned in either direction.

All screws, bolts and nuts, including all replacement hardware provided by SW-MOTECH, should be tightened to the torque specified in the OEM maintenance manual for your motorcycle. If no torque specifications are provided in the OEM maintenance manual, the following torques may be used:

M8	**23 Nm**
M10	**46 Nm**

All screws, bolts and nuts should be checked after driving the first 50 km to ensure that all are tightened to the proper torque.

1 Obere Lenkerklemme
Upper Clamp

schwarz/silber
LEH.00.039.025 **00**
Anzahl/ Pcs. 2

5 Innensechskant-schraube
Hexagon Socket Screw

schwarz/silber
M8 x 25 DIN 912
Anzahl/ Pcs. 8

2 Untere Lenkerklemme
Lower Clamp

schwarz/silber
LEH.00.039.028 **01**
Anzahl/ Pcs. 2

6 Innensechskant-schraube, kurzer Kopf
Hexagon Socket Screw, short Head

schwarz/silber
M10 x 25 DIN 6912
Anzahl/ Pcs. 2

3 Zusatzdistanzstück
Spacer Block

schwarz/silber
LEH.00.039.026 **01**
Anzahl/ Pcs. 2

7 Innensechskant-schraube, kurzer Kopf
Hexagon Socket Screw, short Head

schwarz/silber
M10 x 35 DIN 6912
Anzahl/ Pcs. 2

4 Basis
Base

schwarz/silber
LEH.00.039.020 **02**
Anzahl/ Pcs. 2

8 Lenkerklemme, universal
Universal Top Clamp

schwarz/silber
LEH.00.039.051 **01**
Anzahl/ Pcs. 2

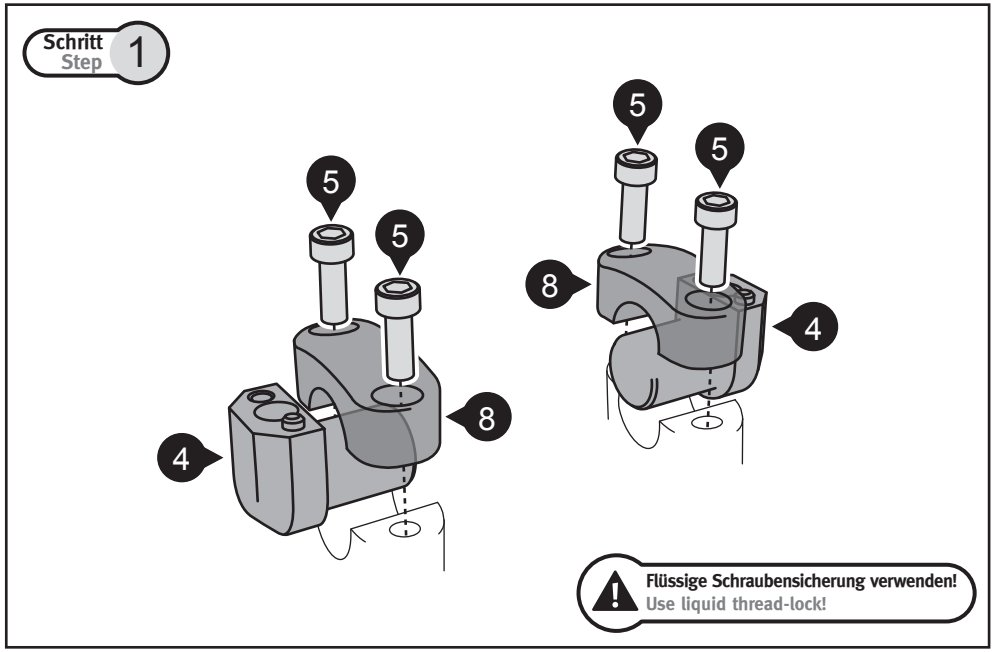

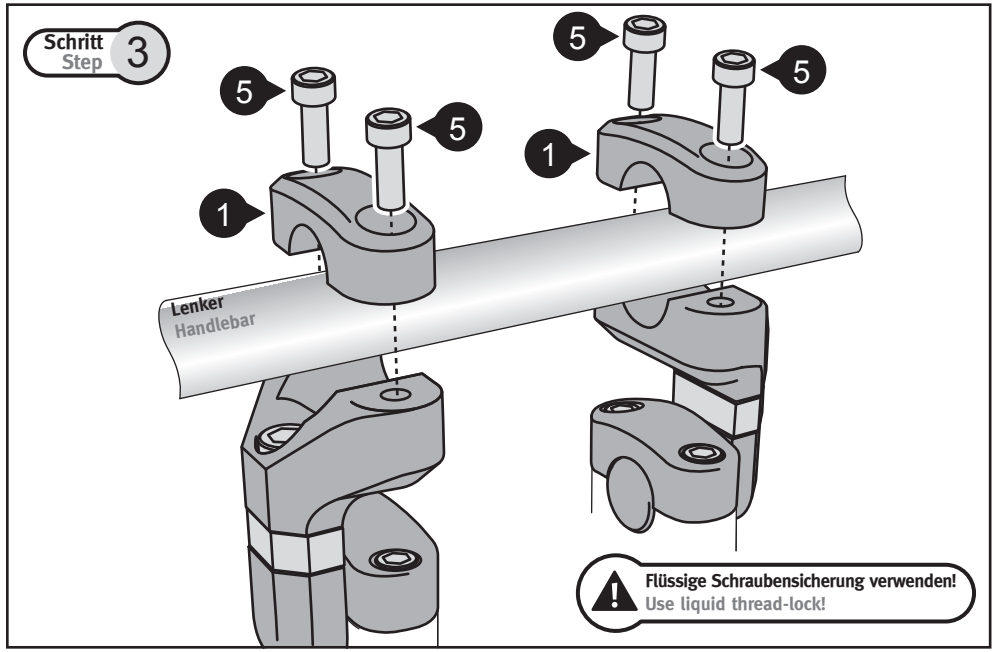

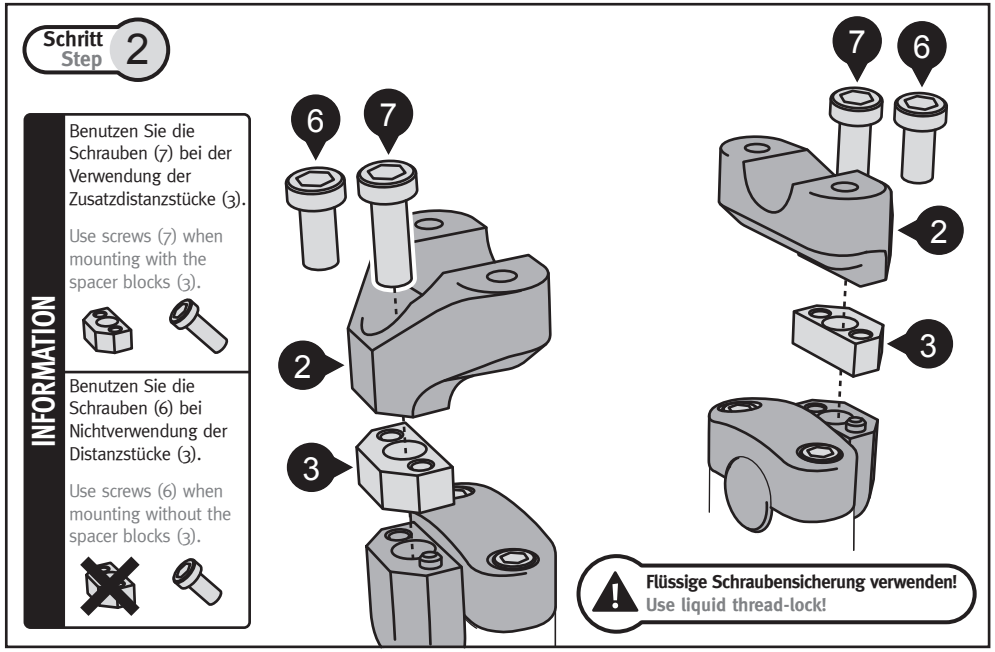

SW-MOTECH
engineering for motorbikes
LEH.00.039.172